# "ASEN0911" Miscelatore da terra per vasca / Floor mounted single lever mixer for bathtub

Composto da:
Incasso .CRUB0972 / Concealed bod .CRUB0972
Esterno .ESEN0911 / External bod .ESEN0911

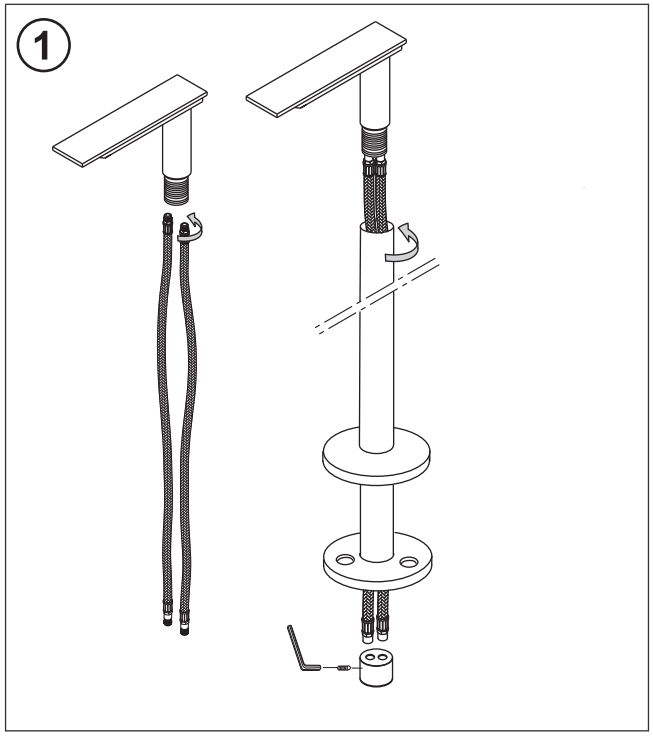


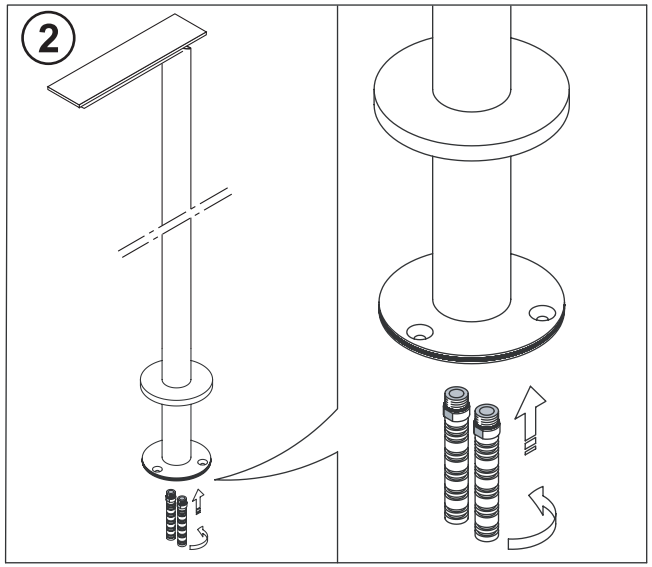


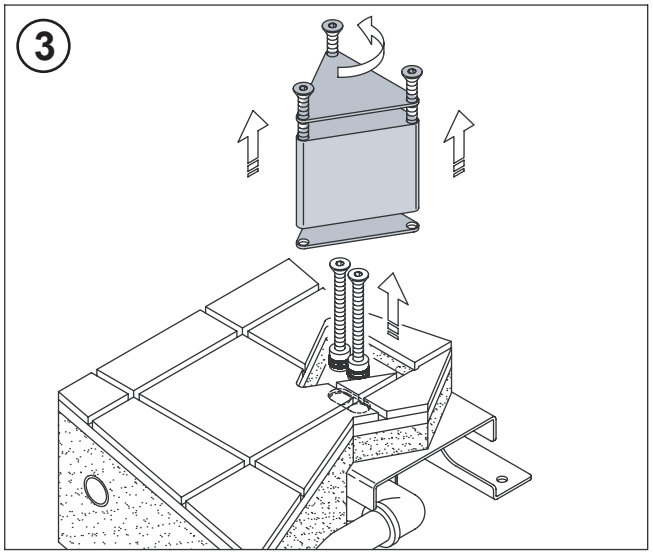


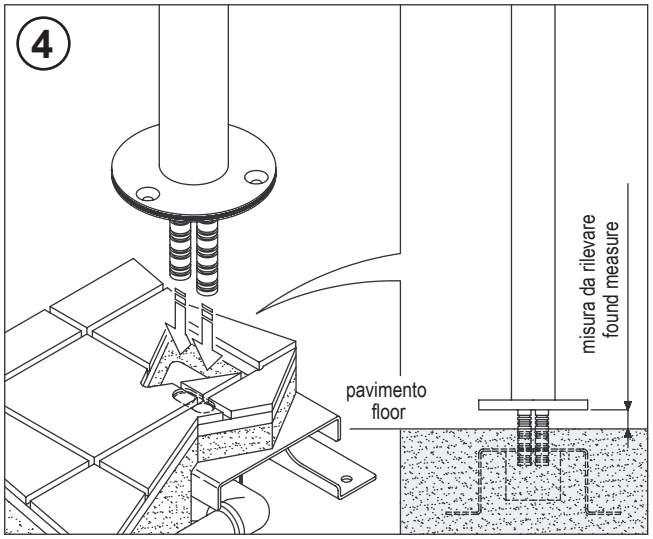


- inserire la piantana nei due ingressi presenti nella parte ad incasso.
- premere fino a fondo fino al completo inserimento delle prolunghe.
- rilevare l'eventuale dislivello tra la base della piantana e il pavimento.
- se necessario, accorciare le prolunghe di almeno la misura rilevata.
- sfilare la piantana.
- connect the shower stem with the two pipe fittings on the recessed component.
- apply pressure until both pipe extensions are connected.
- check that there are no gaps between the base of the free standing shower stem and the floor surface.
- if necessary, shorten the pipe extensions.
- remove the shower stem.

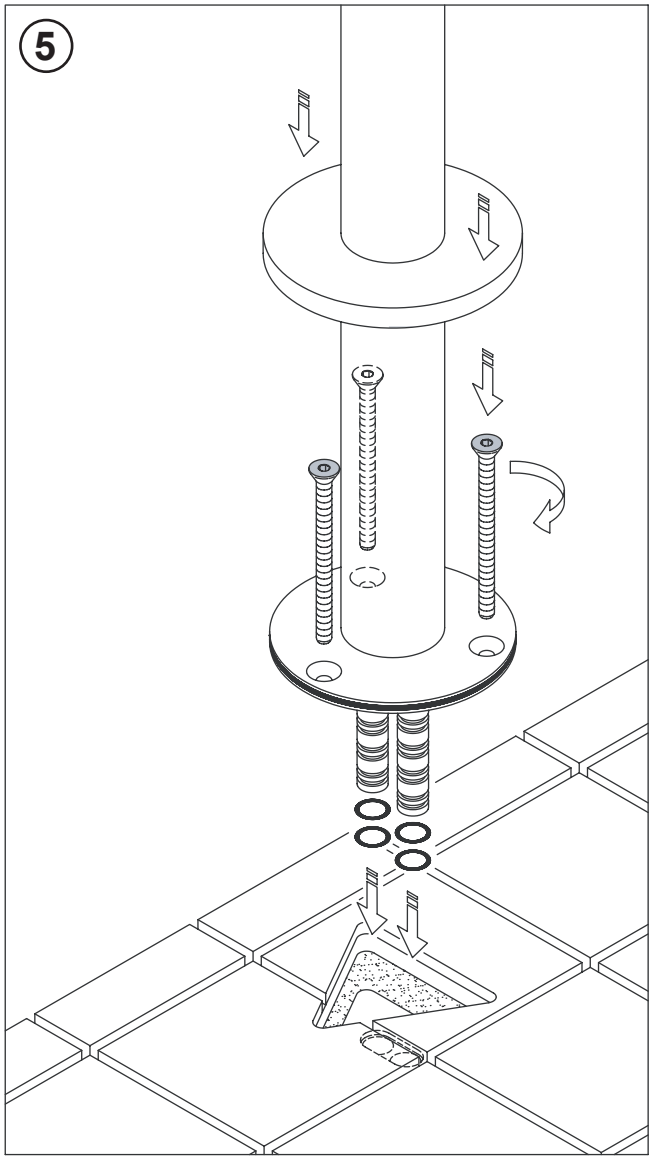


istruzioni di montaggio / Instructions for installation
agape srl Via A.Pitentino 6 - 46037 GOVERNOLO tel.0376250311
Cod.dis 09532/2 Dicembre 2009 - Agg. Aprile 2014

# "ASEN0911" Miscelatore da terra per vasca / Floor mounted single lever mixer for bathtub

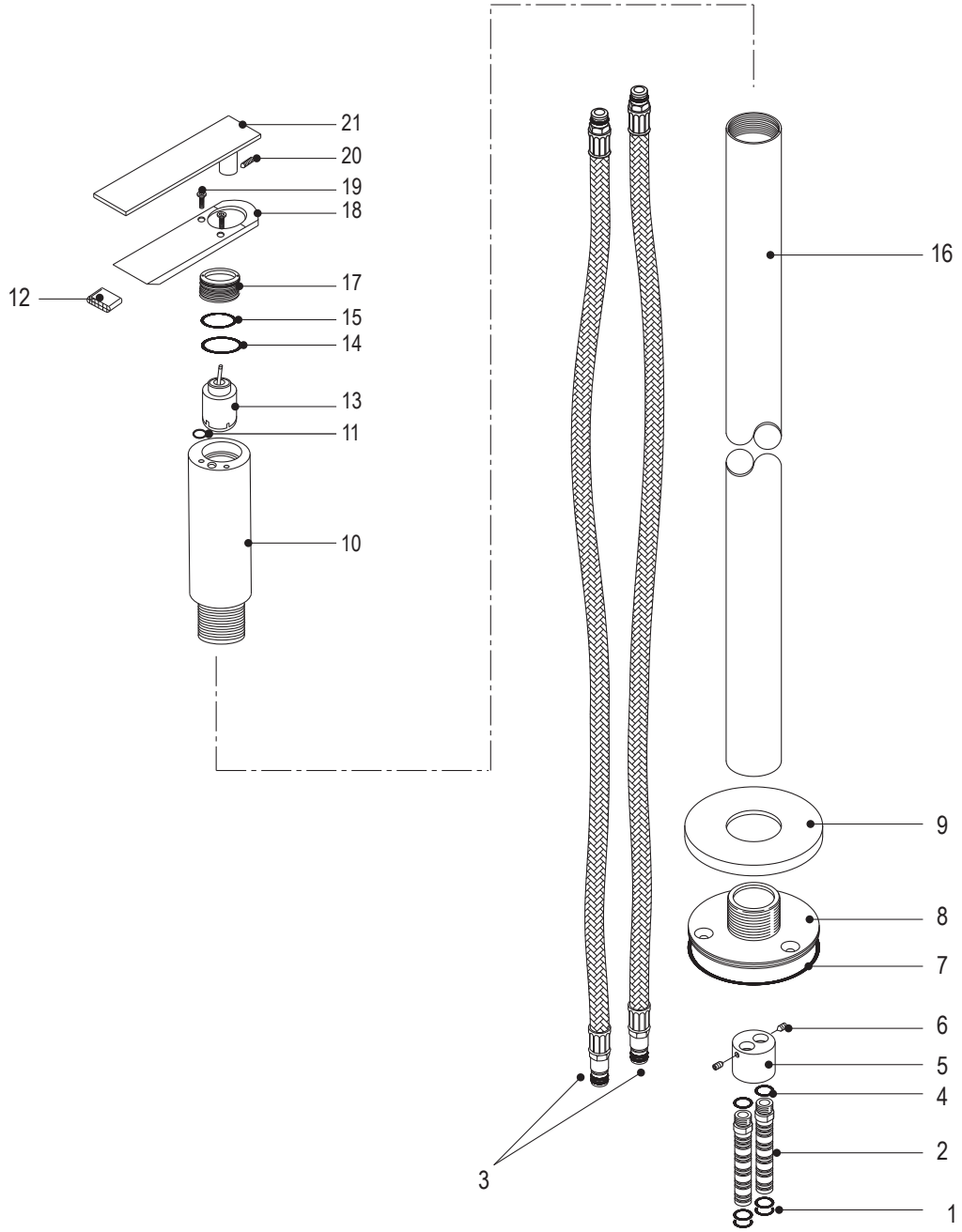


| Componente/Components | | Quantità/Quantity |
|---|---|---|
| 1 | o-ring | 4 |
| 2 | raccordo / connection | 2 |
| 3 | flessibile inox / flexible pipe stainless steel lunghezza / lenght 65 cm (25”5/8) | 2 |
| 4 | o-ring | 2 |
| 5 | bussola / bush | 1 |
| 6 | grano M.4 testa conica/ grub M.4 conical cuspid | 2 |
| 7 | o-ring | 1 |
| 8 | attacco a terra / buttom attachment | 1 |
| 9 | copri attacco a terra / bottom attachment cover | 1 |
| 10 | gambo verticale / vertical leg | 1 |
| 11 | o-ring | 1 |
| 12 | aeratore rettangolare / vertical leg | 1 |
| 13 | cartuccia / cartidge | 1 |
| 14 | o-ring esterno boccola / outer o-ring for bush | 1 |
| 15 | o-ring interno boccola / inner o-ring for bush | 1 |
| 16 | boccola serraggio cartuccia / cartidge ferrule | 1 |
| 17 | tubo / pipe | 1 |
| 18 | bocca di erogazione / spout | 1 |
| 19 | vite T.C.E.I M4 x 12 / screw T.C.E.I M4 x 12 | 1 |
| 20 | grano M4 x 4 / grub screw M4 x 4 | 1 |
| 21 | maniglia / handle | 1 |

Manutenzione / Maintenance:

Per la normale pulizia si consiglia di utilizzare detergenti di uso comune. Si sconsiglia l'utilizzo di detergenti abrasivi, acidi e anticalcare.

For normal cleaning use common detergents. Do not use either abrasive detergents or solvents, acids and anti limestone.



agape srl Via A.Pitentino 6 - 46037 GOVERNOLO tel.0376250311
Cod.dis 09532/2 Dicembre 2009 - Agg. Aprile 2014